

01

ЕДИНЫЙ УЗЕЛ

Система BORZZ разработана в рамках общего конструктивного стандарта. Это упрощает стыковку решений внутри линейки.

02

КОМПЛЕКСНЫЕ РЕШЕНИЯ

Периметральные, карнизные, световые и трековые системы позволяют закрывать большинство задач при реализации современных натяжных потолков.

03

СБАЛАНСИРОВАННАЯ СИСТЕМА

Единый стандарт и продуманная конструкция помогают сохранить рациональное соотношение функциональности, качества и стоимости решений.

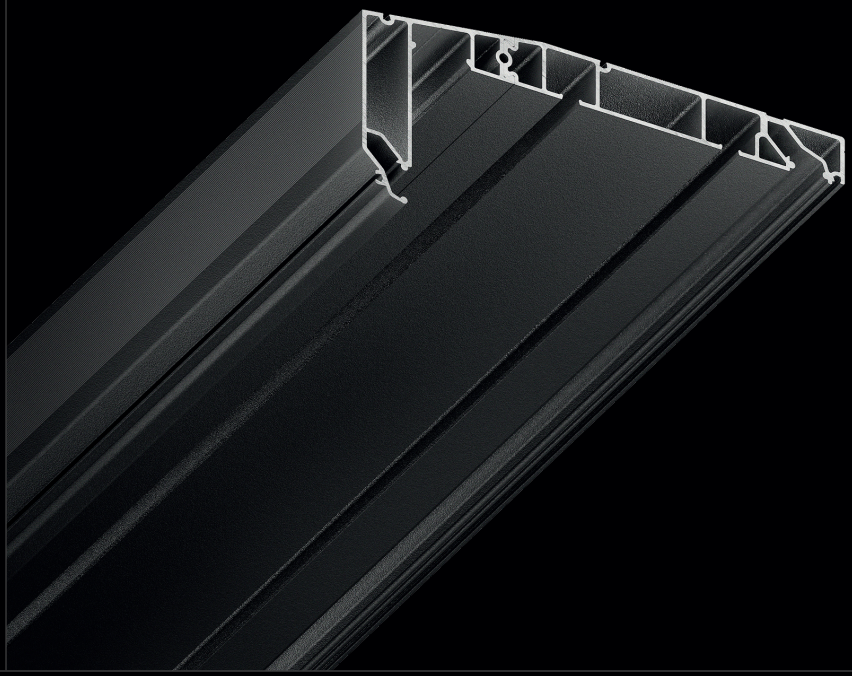

BORZZ KARNIZ 45

Профиль для изготовления скрытых карнизных ниш с двумя пазами под установку штор и тюля. Увеличенная глубина и расстояние между камерами 45 мм обеспечивают плавный и бесшумный ход бегунков. Пазы под гарпун закрываются PVC-вставкой. Профиль обеспечивает точную стыковку со всеми профильными системами BORZZ.

Цвет	Белый, черный
Длина	2,2 м/ 3,2 м/ 3,6 м
Материал	Алюминий
Количество дорожек	2
Крепление полотна	Гарпун

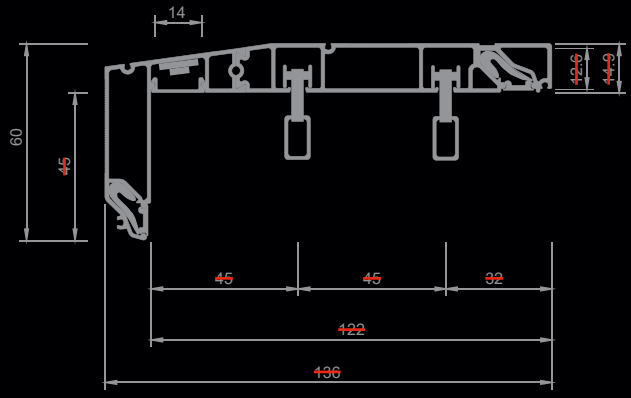



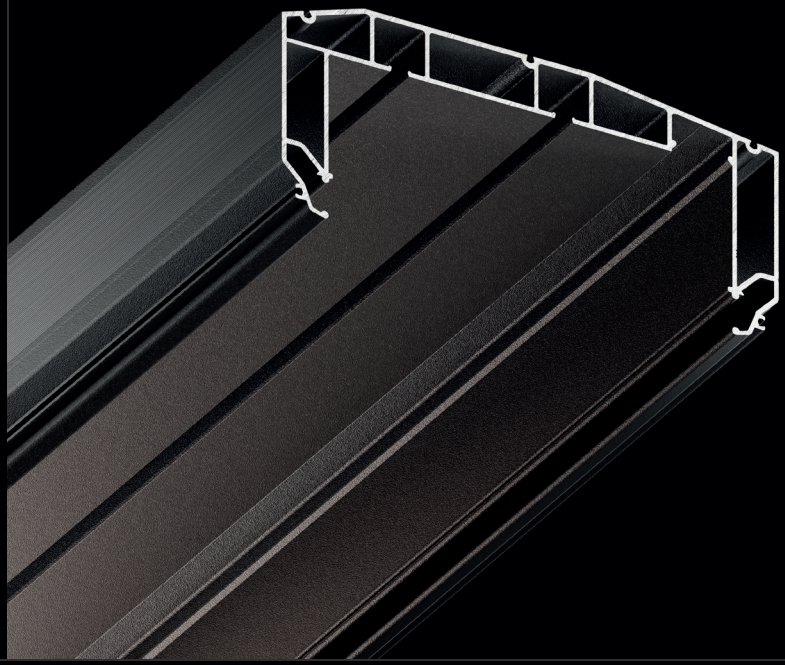

BORZZ KARNIZ P45

Профиль для изготовления скрытых П-образных карнизных ниш с двумя пазами под установку штор и тюля. Увеличенная глубина и расстояние между камерами 45 мм обеспечивают плавный и бесшумный ход бегунков. Пазы под гарпун закрываются PVC-вставкой. Профиль обеспечивает точную стыковку со всеми профильными системами BORZZ.

Цвет	Белый, черный
Длина	2,2 м/ 2,5 м/ 3,2 м/ 3,6 м
Материал	Алюминий
Количество дорожек	2
Крепление полотна	Гарпун

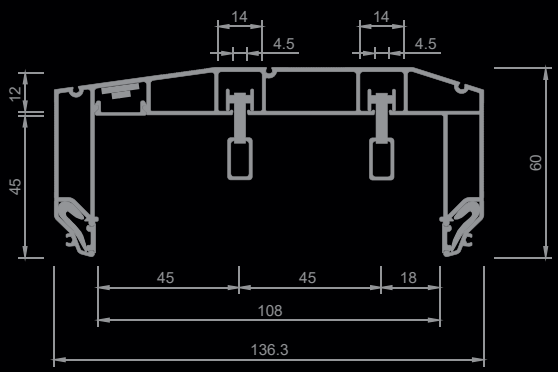

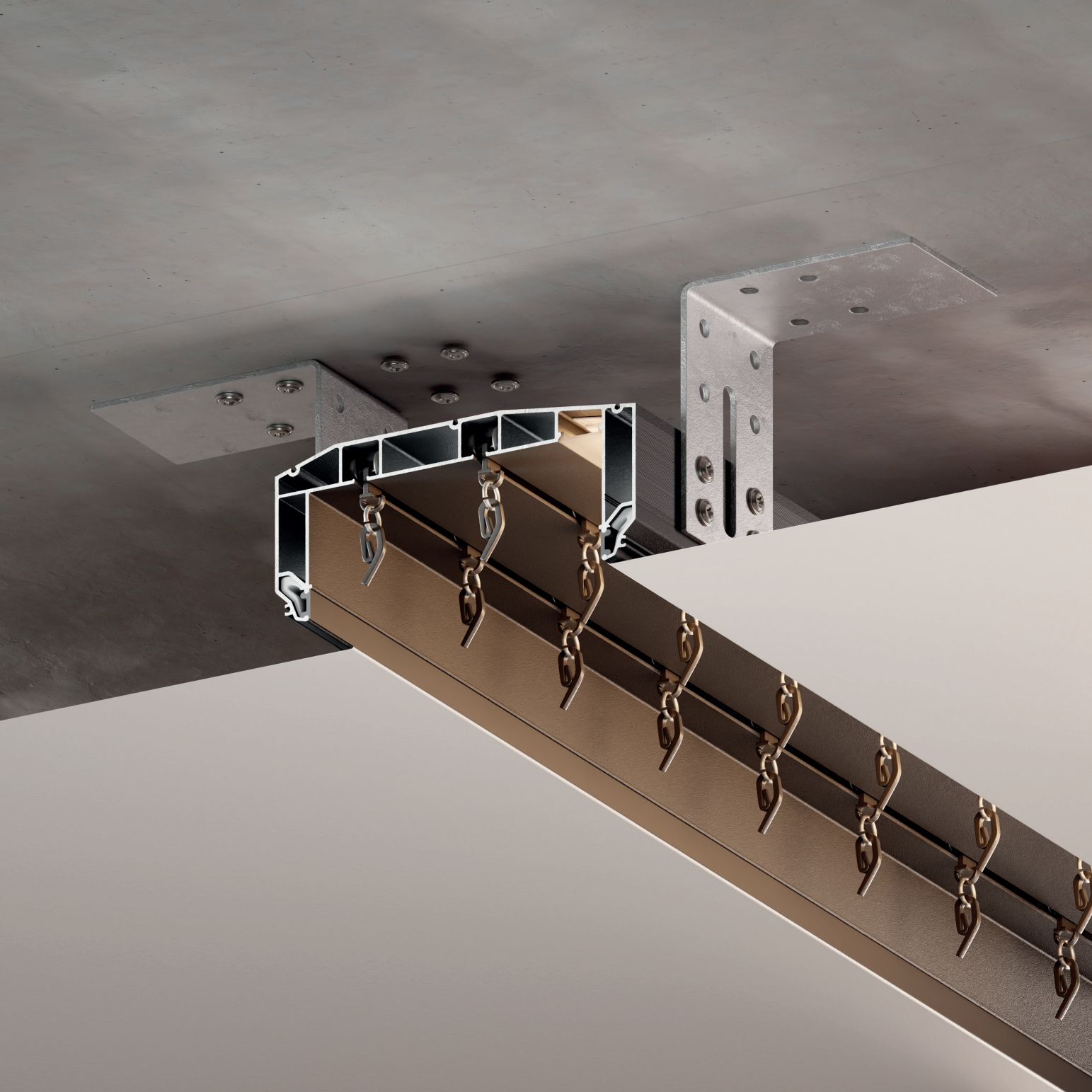

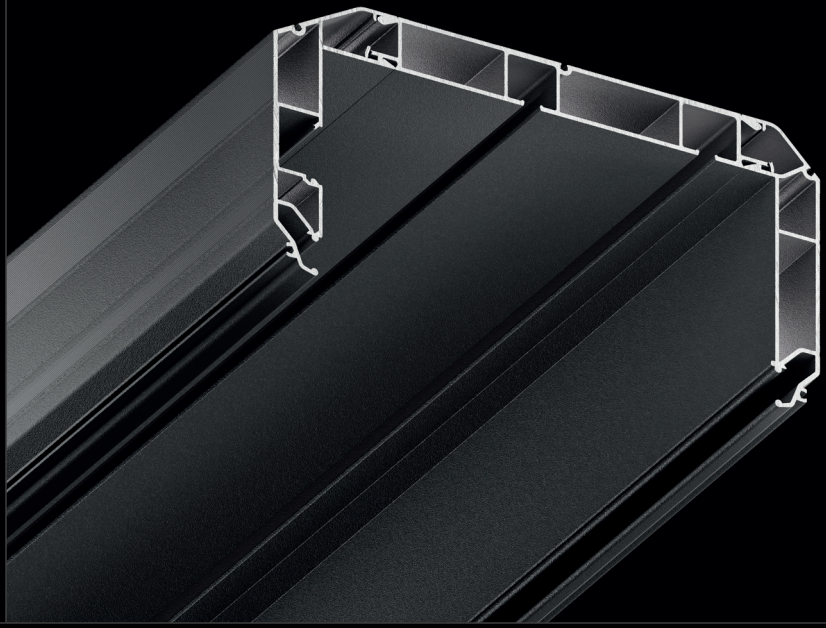

BORZZ KARNIZ P65

Профиль для изготовления скрытых П-образных карнизных ниш с двумя пазами под установку штор и тюля. Увеличенная глубина и расстояние между камерами 50 мм обеспечивают плавный и бесшумный ход бегунков. Пазы под гарпун закрываются PVC-вставкой. Профиль обеспечивает точную стыковку со всеми профильными системами BORZZ.

Цвет	Белый, черный
Длина	2,2 м/ 3,2 м/ 3,6 м
Материал	Алюминий
Количество дорожек	2
Крепление полотна	Гарпун

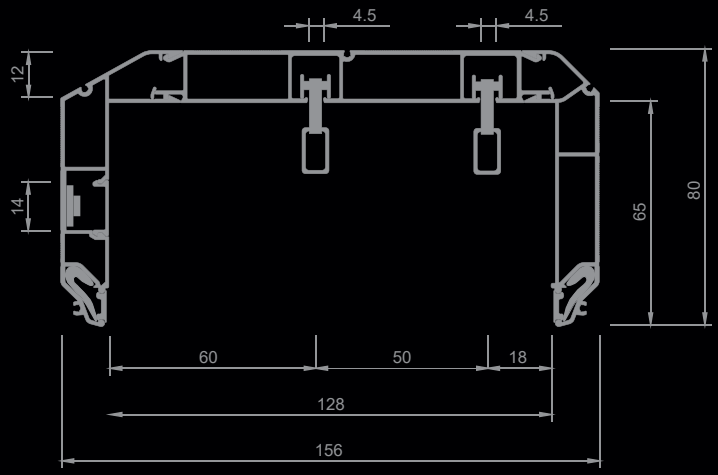

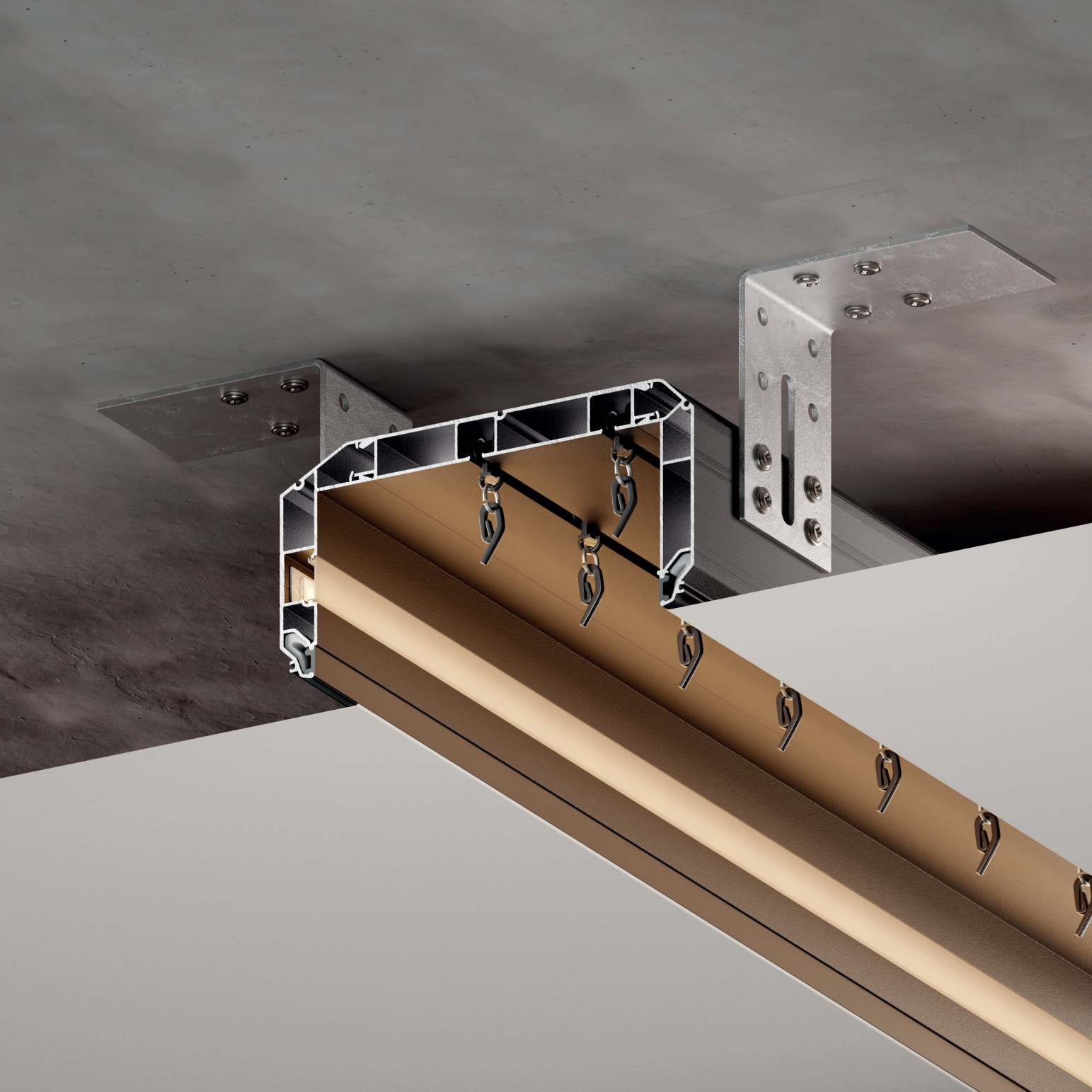



BORZZ KARNIZ ONE

Однорядный карнизный профиль для установки штор. Формирует нишу глубиной 12,5 мм. Пазы под гарпун закрываются PVC-вставкой. Профиль обеспечивает точную стыковку со всеми профильными системами BORZZ.

Цвет	Белый, черный
Длина	2 м
Материал	Алюминий
Количество дорожек	2
Крепление полотна	Гарпун

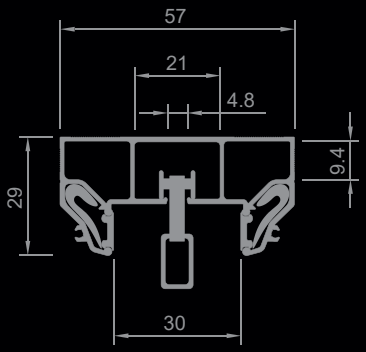

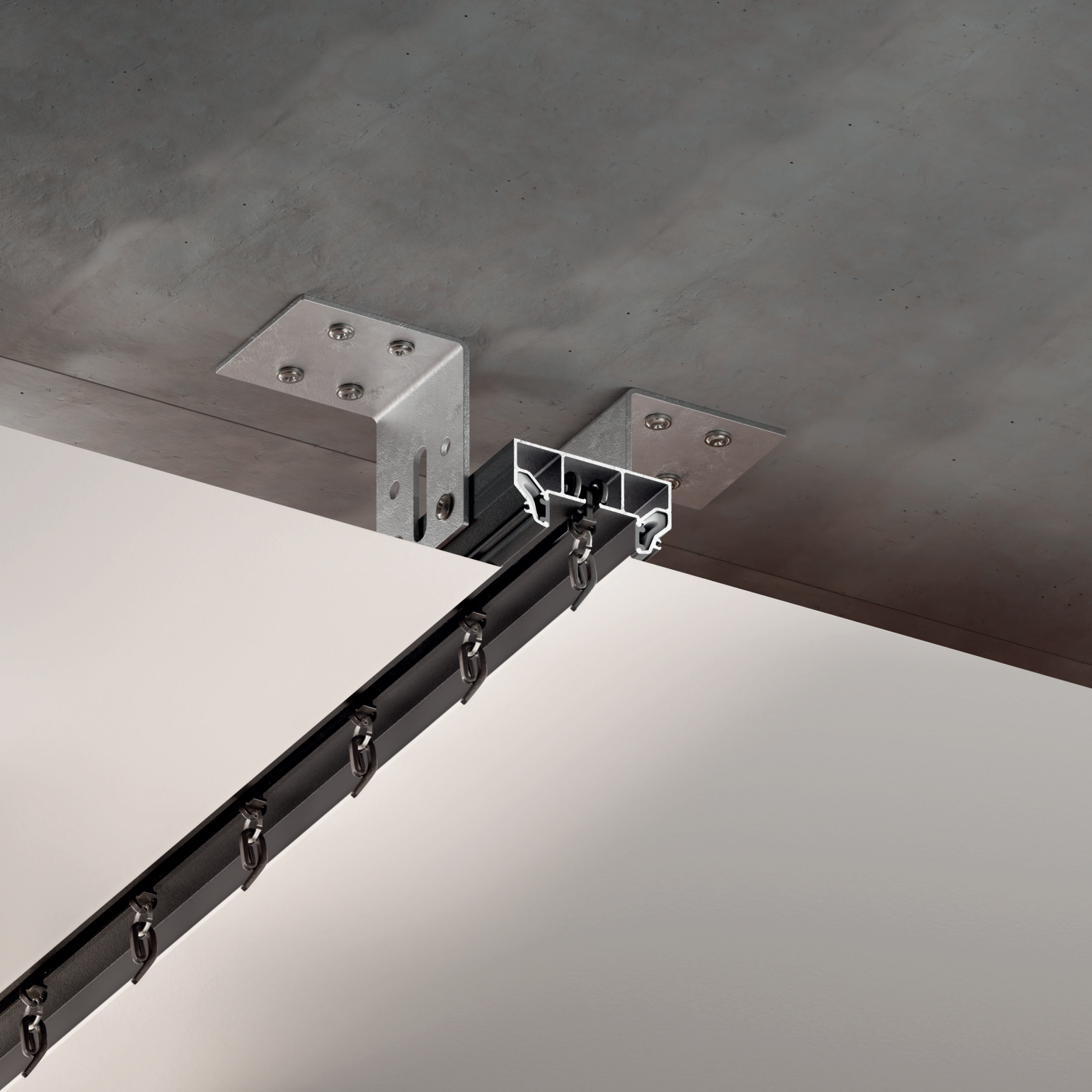

ВЕНТИЛЯЦИОННЫЕ ТОРЦЕВЫЕ ЭЛЕМЕНТЫ BORZZ KARNIZ P45 / P65

Запатентованное решение для вентиляции запотолочного пространства
и интеграции блока питания внутри карнизной системы.

СИСТЕМА ИЗ 3 ЭЛЕМЕНТОВ:



01
РАМКА-ОСНОВА ТОРЦЕВОЙ

Служит основанием для интеграции вентиляционной заглушки и полки блока питания. Формирует удобный доступ к блоку питания внутри конструкции.

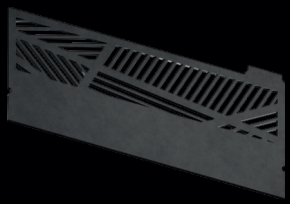

02
ВЕНТИЛЯЦИОННАЯ ЗАГЛУШКА

Обеспечивает циркуляцию воздуха в запотолочном пространстве. Компенсирует перепады давления и стабилизирует поведение полотна при эксплуатации.

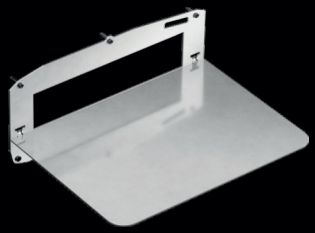

03
МЕТАЛЛИЧЕСКАЯ ПОЛКА

Предназначена для размещения блока питания высотой до 22 мм. Сохраняет быстрый доступ к обслуживанию без демонтажа конструкции.

ПРЕИМУЩЕСТВА СИСТЕМЫ:

ВЕНТИЛЯЦИЯ ЗАПОТОЛОЧНОГО ПРОСТРАНСТВА

Компенсация перепадов давления и стабилизация полотна при эксплуатации.

ИНТЕГРАЦИЯ БЛОКА ПИТАНИЯ

Размещение блока питания внутри карнизной системы без нарушения эстетики потолка.

БЫСТРЫЙ ДОСТУП К ОБСЛУЖИВАНИЮ

Удобный доступ к блоку питания при необходимости обслуживания или замены.

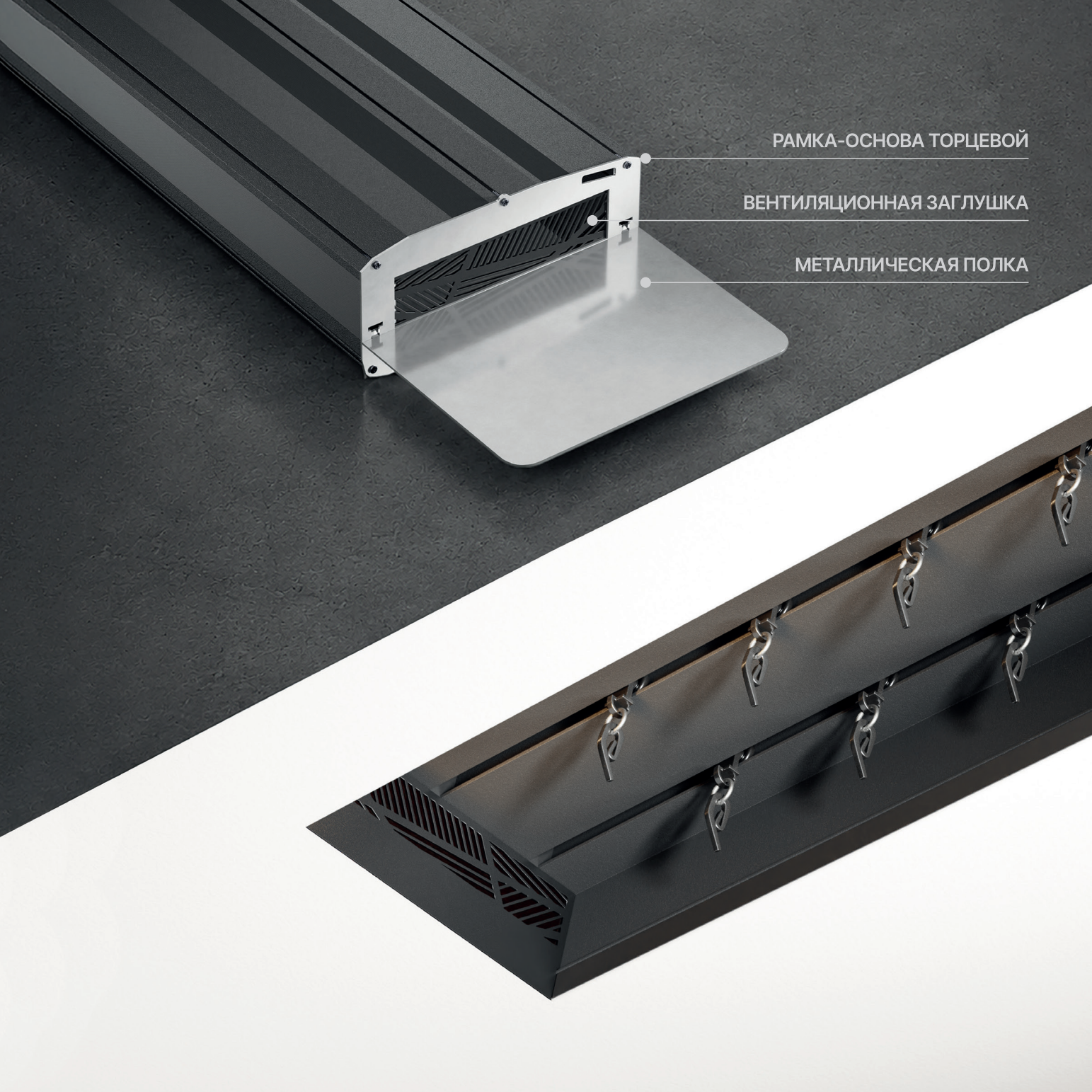
РАМКА-ОСНОВА ТОРЦЕВОЙ
ВЕНТИЛЯЦИОННАЯ ЗАГЛУШКА
МЕТАЛЛИЧЕСКАЯ ПОЛКА

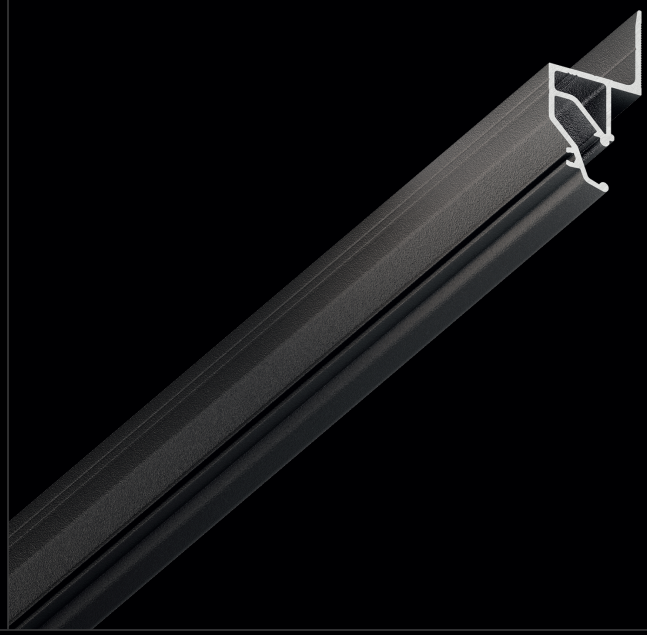

BORZZ EURO

Конструкционный профиль для формирования ровного теневого зазора на натяжных потолках. Усиленная камера обеспечивает жёсткость и позволяет крепить к стене или потолку. Геометрия профиля обеспечивает чёткую линию периметра.

Цвет	Черный матовый
Длина	2 м
Материал	Алюминий
Теневой зазор	7 мм
Крепление полотна	Гарпун

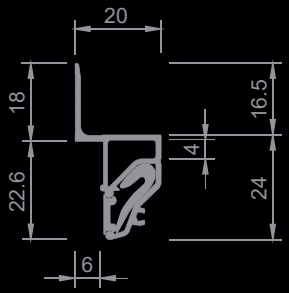



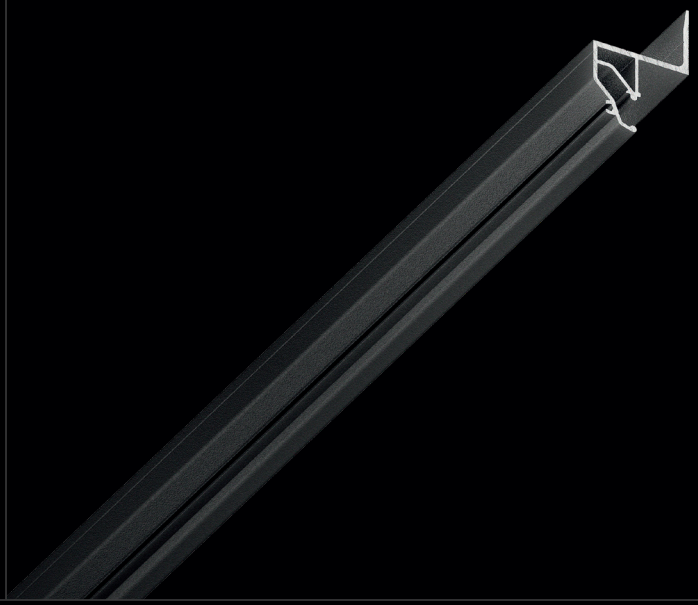

BORZZ FLY MINI

Конструкционный парящий профиль для натяжных потолков. Паз под гарпун закрывается вставкой. Конструкция профиля предусматривает отдельную камеру для крепёжных элементов. Профиль обеспечивает точную стыковку со всеми профильными системами BORZZ.

Цвет	Белый, черный, не крашенный
Длина	2 м
Материал	Алюминий
Парящий зазор	14 мм
Крепление полотна	Гарпун

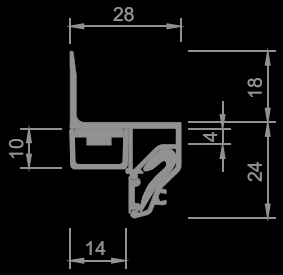



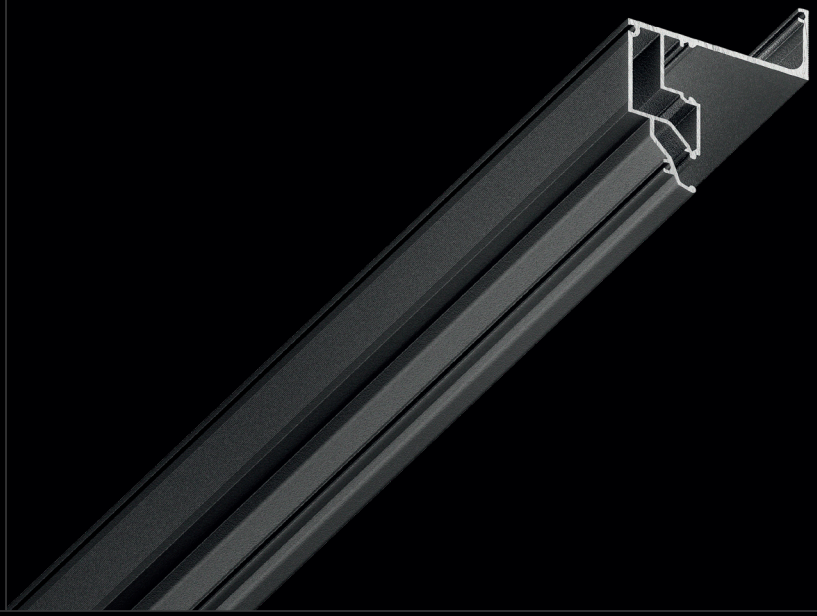

BORZZ FLY MAX

Конструкционный парящий профиль для натяжных потолков с гарпунной системой крепления полотна. Паз под гарпун закрывается вставкой. Паз для светодиодной ленты закрывается светорассеивающим экраном. Профиль обеспечивает точную стыковку со всеми профильными системами BORZZ.

Цвет	Белый, черный
Длина	2 м
Материал	Алюминий
Парящий зазор	30 мм
Крепление полотна	Гарпун

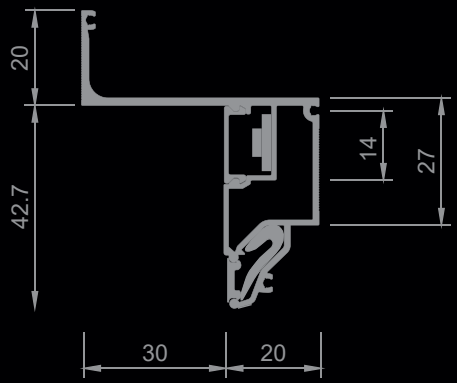



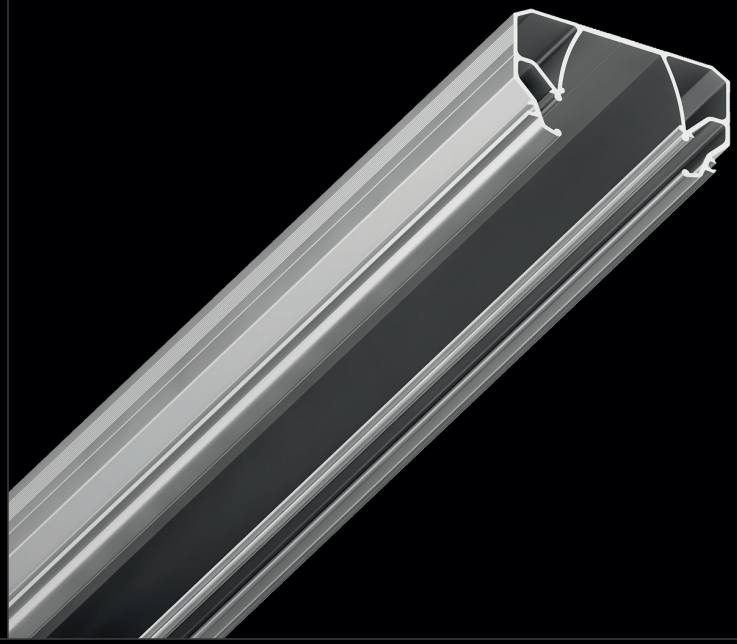

BORZZ LIGHT 30

Световая линия для натяжных потолков. Светорассеивающий поликарбонатный экран утоплен в профиль на 11 мм, за счёт чего формируется выраженный объём и визуальный 3D-эффект в плоскости потолка. Пазы под гарпун закрываются PVC-вставкой. Профиль обеспечивает точную стыковку со всеми профильными системами BORZZ.

Цвет	Не крашенный
Длина	2 м
Материал	Алюминий
Ширина световой линии	30 мм
Глубина утопления экрана	11 мм
Экран	Поликарбонатный светорассеивающий

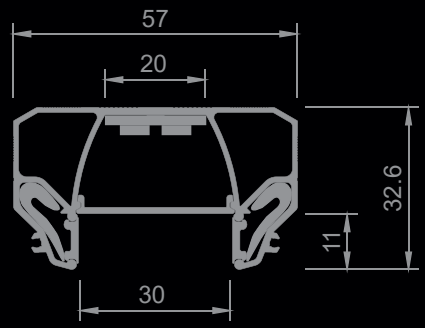

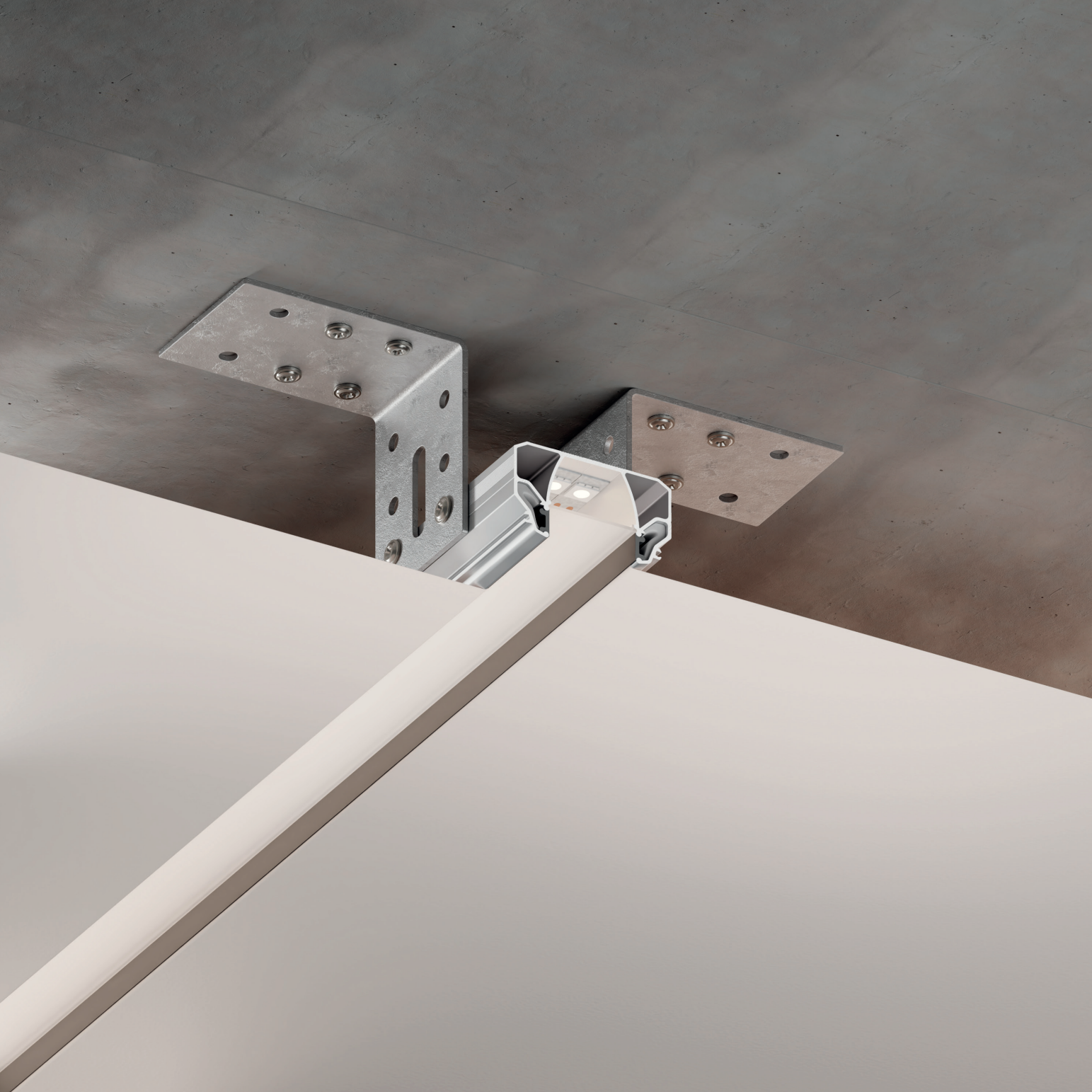



BORZZ TRACK 48

Низковольтная трековая система освещения для светильников с питанием 48 В для натяжных потолков с гарпунной системой крепления. Паз под гарпун закрывается PVC-вставкой 8 мм. Профиль обеспечивает точную стыковку со всеми профильными системами BORZZ и выполнен в рамках единого конструктивного узла линейки.

Цвет	Черный
Длина	2 м
Материал	Алюминий
Напряжение	48 В
Крепление полотна	Гарпун

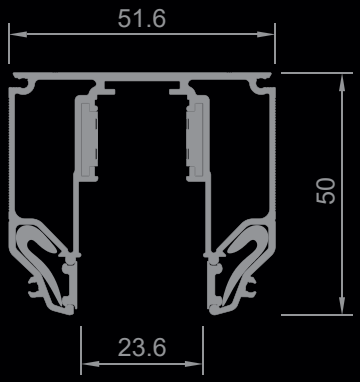

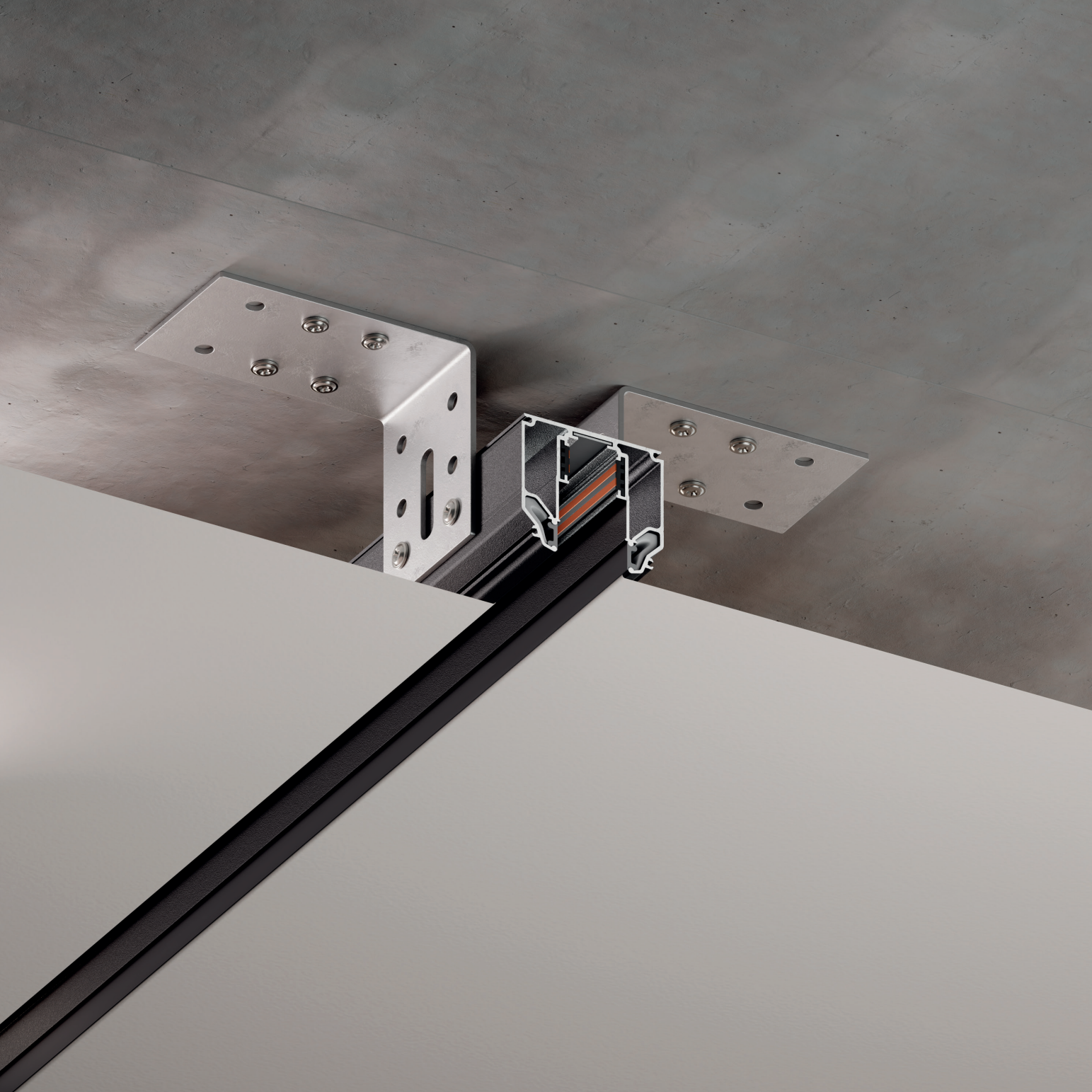



BORZZ TRACK 220

Трековая система освещения для светильников с питанием 220 В для натяжных потолков с гарпунной системой крепления. Паз под гарпун закрывается PVC-вставкой 8 мм. Профиль обеспечивает точную стыковку со всеми профильными системами BORZZ и выполнен в рамках единого конструктивного узла линейки.

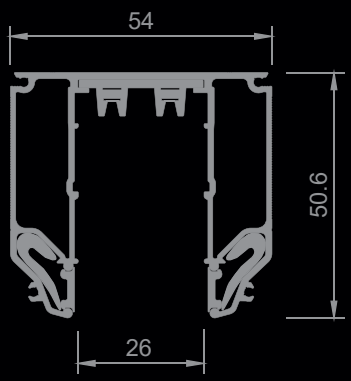

Цвет	Черный
Длина	2 м
Материал	Алюминий
Напряжение	220 В
Крепление полотна	Гарпун

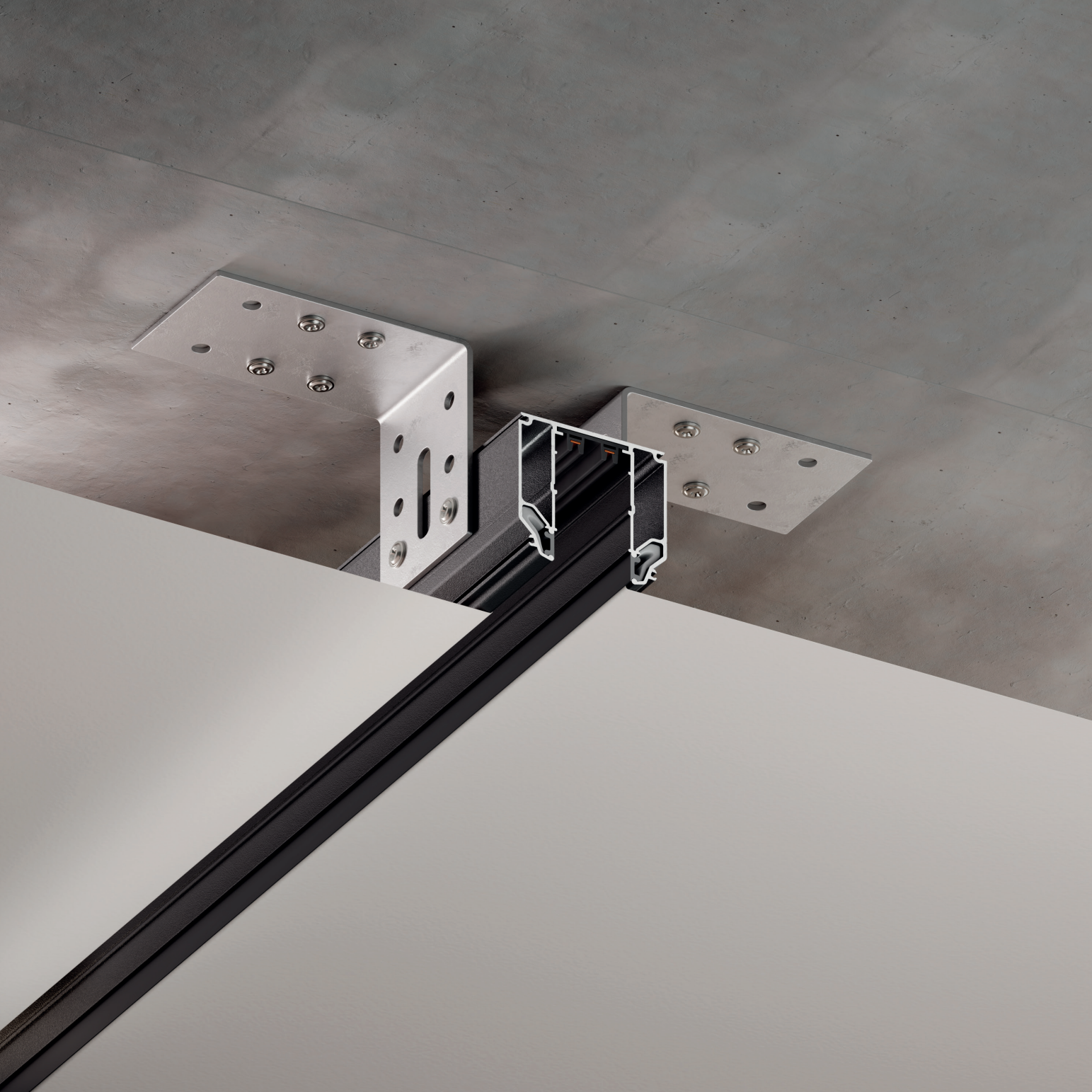

ДЛЯ ЗАМЕТОК